# 第32回　鹿行防犯少年サッカー大会　低学年組合せ表

予選
令和2年1月25日
神栖市多目的運動広場

決勝トーナメント
令和2年2月8日
神栖市多目的運動広場

予選
令和2年1月25日
神栖市多目的運動広場

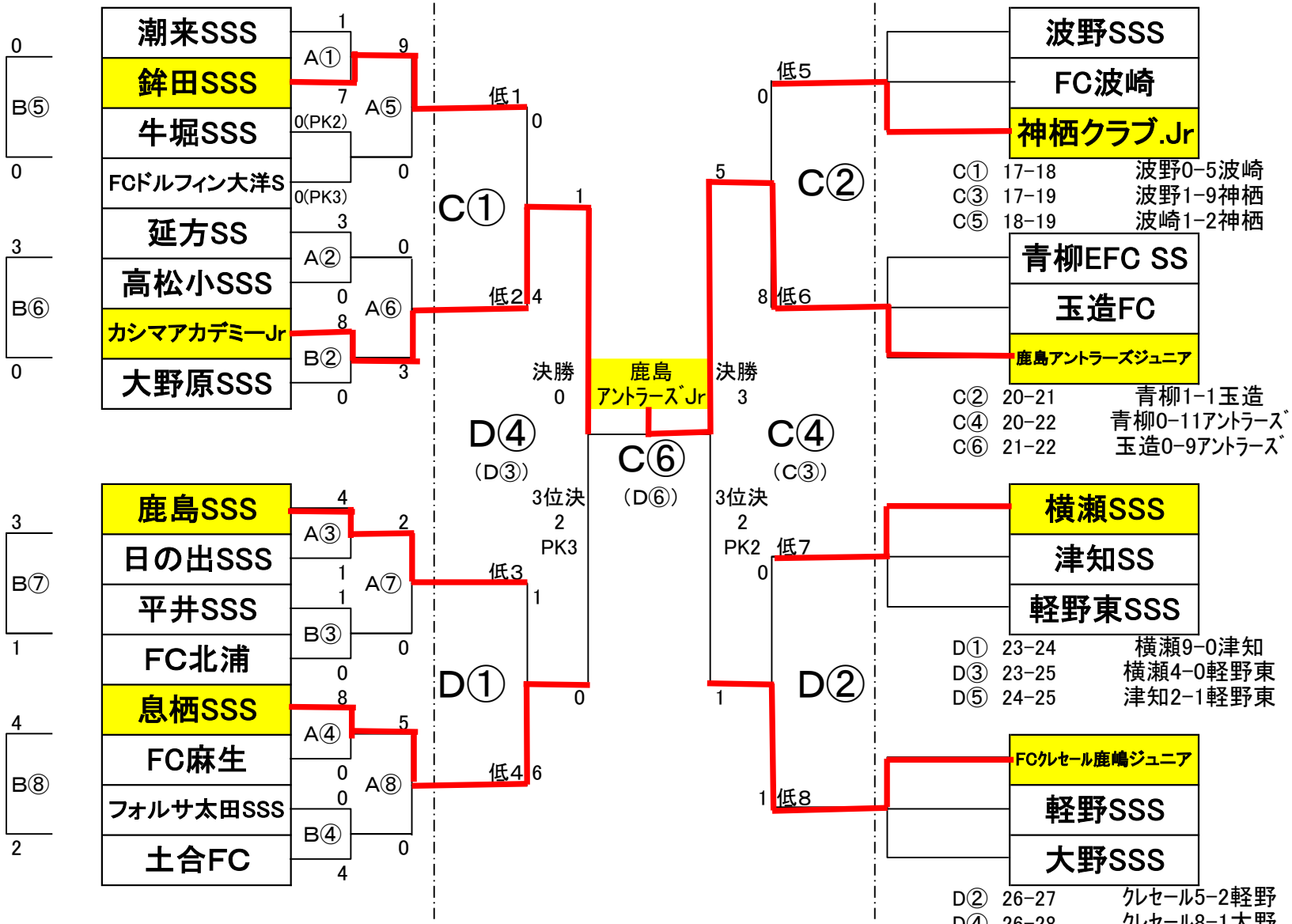


C①　17−18　波野0−5波崎
C③　17−19　波野1−9神栖
C⑤　18−19　波崎1−2神栖

C②　20−21　青柳1−1玉造
C④　20−22　青柳0−11アントラーズ
C⑥　21−22　玉造0−9アントラーズ

D①　23−24　横瀬9−0津知
D③　23−25　横瀬4−0軽野東
D⑤　24−25　津知2−1軽野東

D②　26−27　クレセール5−2軽野
D④　26−28　クレセール8−1大野
D⑥　27−28　軽野6−2大野